keytime



TECHGEAR

MOUSE COM FIO 2400DPI

Manual do usuário - KYT00004

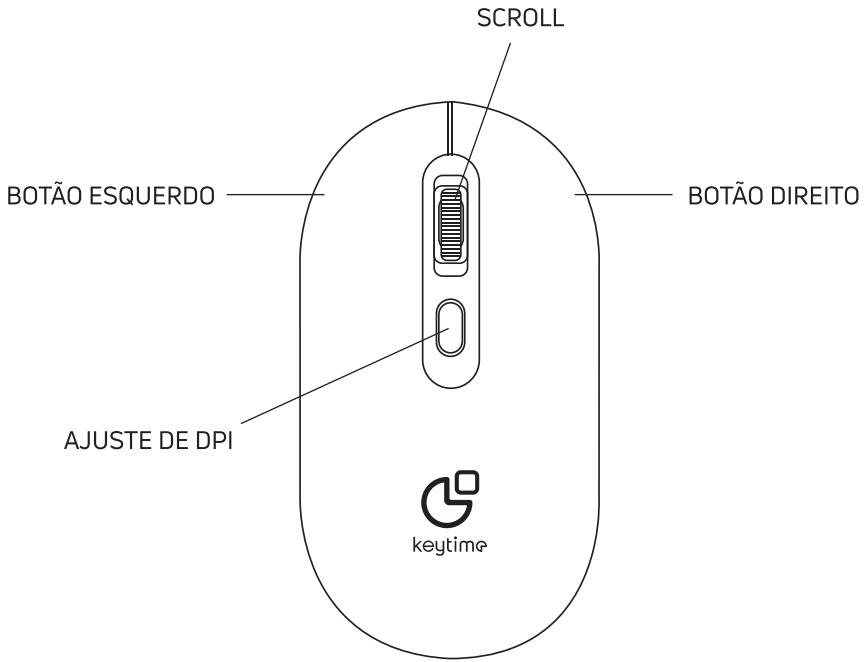

1 INSTRUÇÃO DE OPERAÇÃO

Verifique se o computador ou mac é compatível com o mouse;

Encaixe o conector USB corretamente no computador ou mac;

Verificar se o mouse funciona corretamente.

2 CUIDADOS ESSENCIAIS

Não derrubar, bater ou arremessar o mouse;

Não permitir que o mouse entre em contato com líquidos em geral;

Não permitir que o mouse fique pendurado pelo fio;

Manter o mouse em local com temperatura ambiente;

Não colocar o mouse em ambientes com temperaturas elevadas.

1 INTRODUÇÃO AO PRODUTO

O mouse TechGear da Keytime, que possui um design diferenciado dos modelos office, entrega um desempenho preciso e agradável através do seu sensor óptico.

1.1 CONTEÚDO DA EMBALAGEM

Mouse TechGear 2400DPI x 1

Manual do usuário x 1

1.2 ESPECIFICAÇÕES

Conexão: USB 2.0

Comprimento do cabo: 1.3m

DPI: 2400

Botões: 04

Material: ABS

Compatibilidade: Windows XP/7/8/10 e MAC

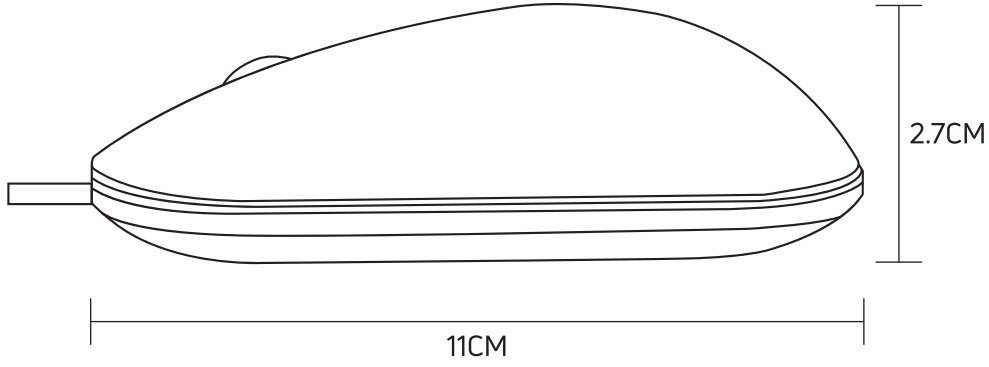
2.7CM
11CM


keytime
6.3CM

FALE CONOSCO

Precisa de ajuda? Entre em contato conosco!